第２７回　都道府県対抗全日本中学生大会

男子都道府県対抗戦
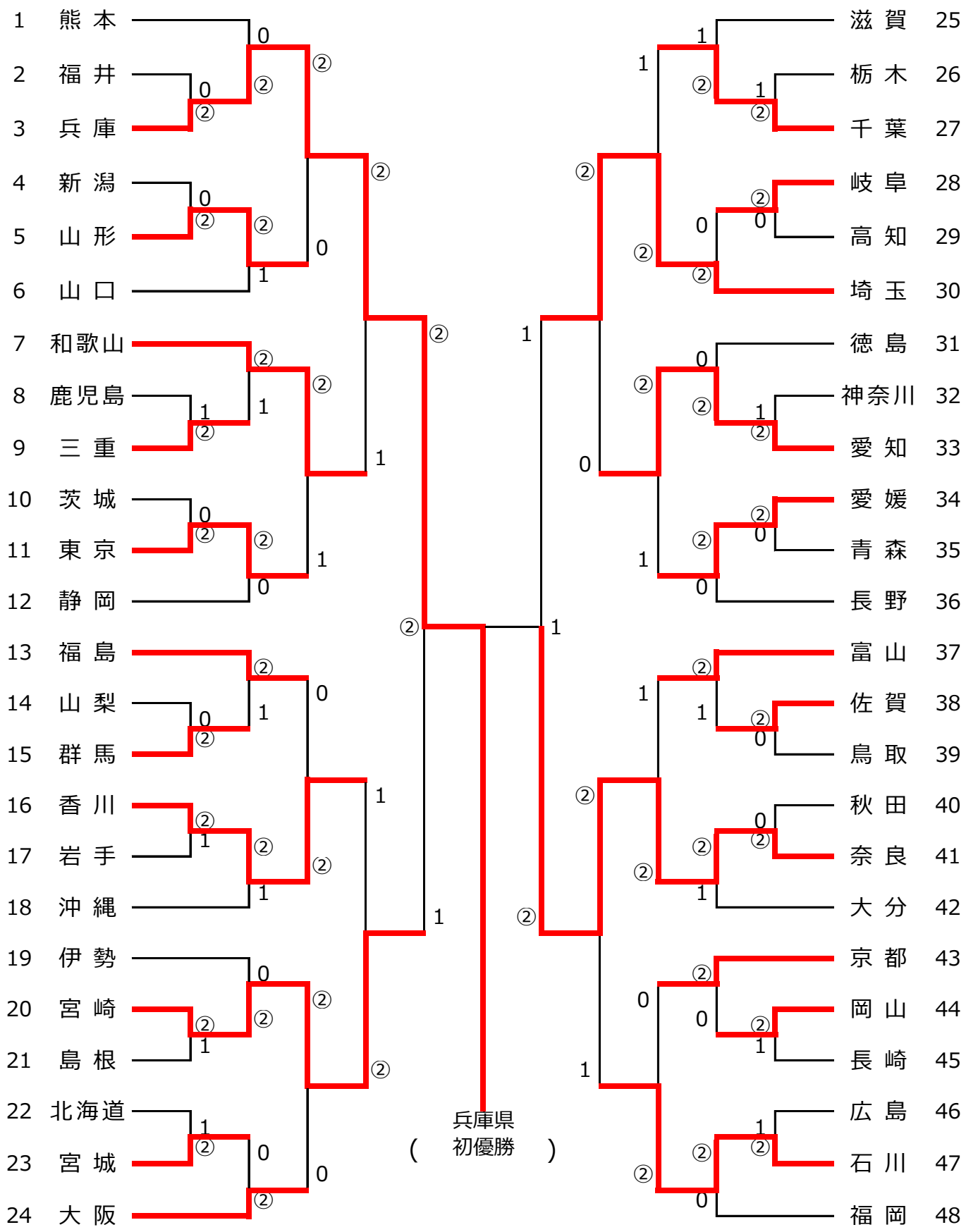
平成28年3月27日（日）